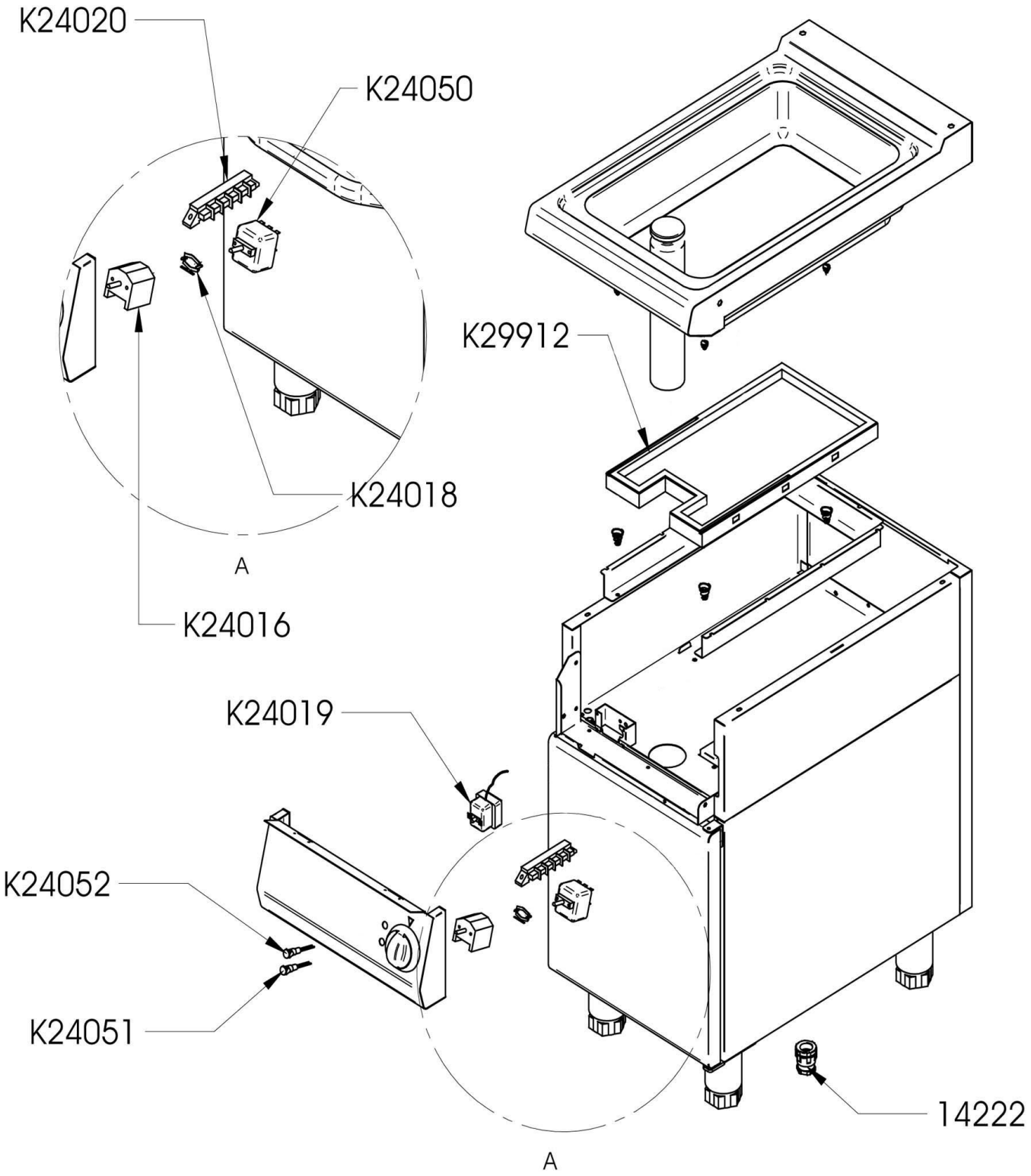


| | | | |
|---|---|---|---|
| Bartscher | Multibräter 700, B400, TG, UO<br>Artikel-Nr.: 286710 | Explosionszeichnung<br>15.08.2017 | Seite 1/3 |

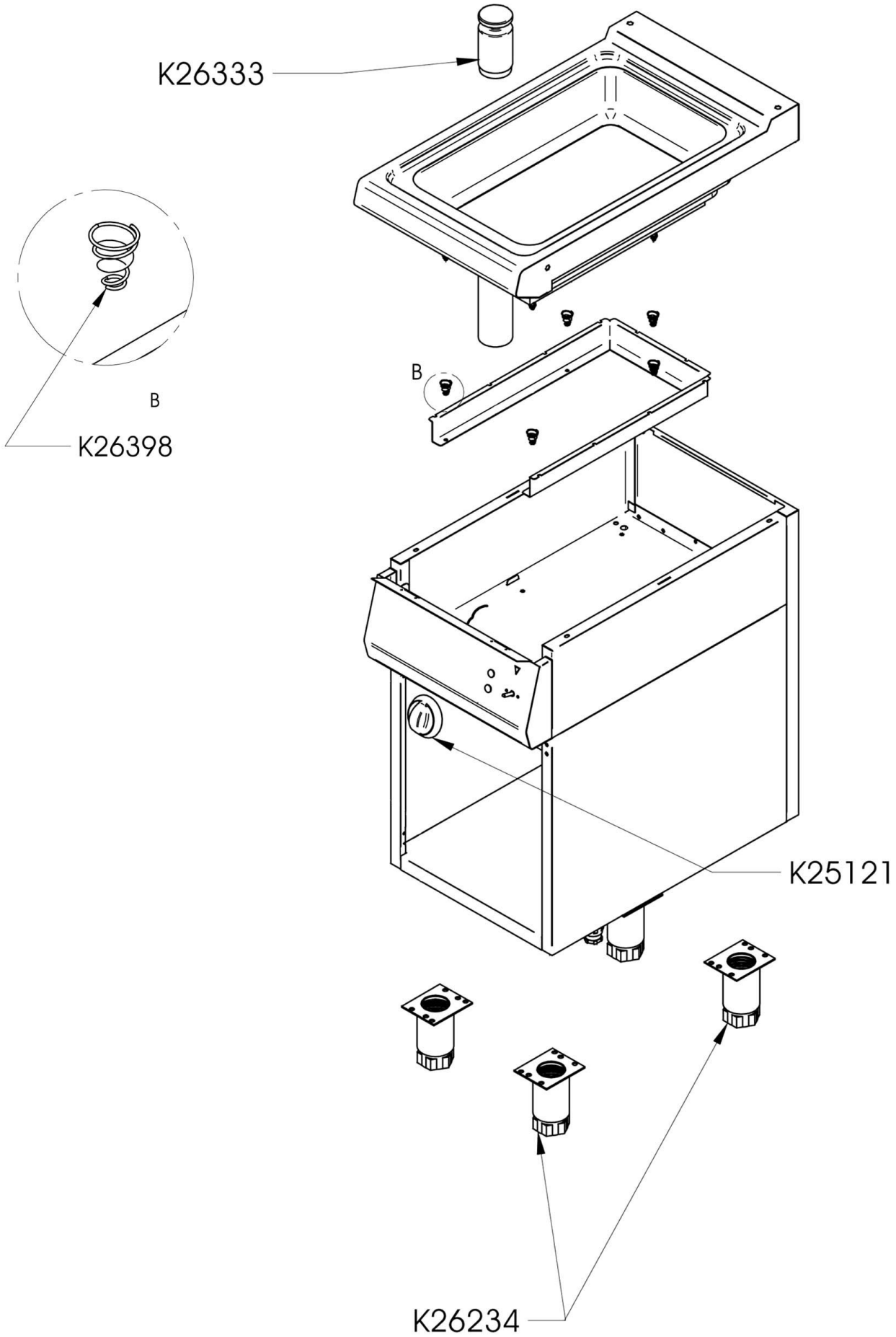


| | | | |
|---|---|---|---|
| Bartscher | Multibräter 700, B400, TG, UO<br>Artikel-Nr.: 286710 | Explosionszeichnung<br>15.08.2017 | Seite 2/3 |

| Pos. | Artikelbeschreibung | Description of item | Artikel Nr./Item No. |
|---|---|---|---|
| 14222 | Zugentlastung PG21 | Strain relief PG21 | 010578028 |
| K24016 | Hauptschalter, 4-polig | Main switch, 4-pole | 016933 |
| K24018 | Halteklammer z. Thermostat | Holding clamp f. thermostat | 018276 |
| K24019 | Sicherheitsthermostat | Safety thermostat | 0A046150 |
| K24020 | Anschlussklemme | Terminal clamp | 06050577 |
| K24050 | Thermostat 50 - 305° C, dreiphasig | Thermostat, triphase, 50 - 305° C | 049113 |
| K24051 | Kontrolllampe orange | Orange indicator light | E0K00225 |
| K24052 | Kontrolllampe grün | Green indicator light | E0K00226 |
| K25121 | Knebel 0-300° C, 6 x 6,4 | Knob 0-300° C, 6 x 6,4 | 049111 |
| K26234 | Fuß komplett, H150/200 | Complete base, H150/200 | 049014 |
| | Fuß H130/190, mit Gewinde | Foot H130/190, w. thread | E026437 |
| | Fuß komplett, H120/170 | Complete base, H120/170 | 049034 |
| K26333 | Stopfen | Stopper | 049255 |
| K26398 | Feder | Spring | 049256 |
| K29928 | Heizplatte | Heating plate | 049253 |
| o.Abb./no pic. | Verbindungssatz | Connection set | 049130 |